DÉBITMÈTRES SUR SECTION DE MESURE SÉRIE FLK

Modèles présentés
avec afficheur graphique
couleur optionnel

Série FLK
Débitmètre avec section de mesure de grande précision pour installer lors de la création d'un réseau d'air ou en remplacement d'une section de tube.
Sens de passage du gaz : de droite à gauche par défaut. (Gauche à droite sur demande sans supplément (Option MDB0400)

Redresseur d'écoulement disponible en option pour limiter la longueur des sections de mesure en amont/aval du débitmètre.

Caractéristiques série FLK

- Débitmètre massique **sur section de mesure** filetée ou à brides
- Mesure le débit standard, le débit massique, la consommation et la température
- **Débit massique indépendant des changements de pression et de température**
- Boîtier IP65 pour une protection robuste pour les environnements industriels difficiles
- Temps de réponse extrêmement rapide
- **Haute précision et large plage de mesure**
- Sorties 4...20 mA et à impulsions isolées ou Modbus/RTU
- Sortie Ethernet + **PoE** en option.
- Différents types de gaz possibles (certains gaz nécessitent un calibrage spécifique)
- Calibrage du capteur pour 2 gaz différents
- Réglages du capteur par application Bluetooth (Mobile ou tablette) sous OS Android

Large choix de modèles

- Sections de mesure disponibles en DN 15, DN 20, DN 32, DN 40, DN 50, DN 65 et DN 80
- Raccords disponibles: fileté ou bride EN1092-1, ANSI/B16.5
- Capteur interchangeable (échange facile du capteur)

Dépose de l'unité FLK

- Capteur interchangeable (échange facile du capteur)

PARTENAIR

DÉBITMÈTRES SUR SECTION DE MESURE SÉRIE FLK

Plages de mesure série FLK

Modèle / Racct.		DN	Plage de mesure
FLK 0115	½"	DN 15	0,5 ... 90 m³/h
FLK 0125	¾"	DN 20	0,9 ... 170 m³/h
FLK 0135	1"	DN 25	1,5 ... 290 m³/h
FLK 0140	1 ¼"	DN 32	2 ... 500 m³/h
FLK 0150	1 ½"	DN 40	3 ... 700 m³/h
FLK 0160	2"	DN 50	4 ... 1 000 m³/h
FLK 0170	2 ½"	DN 65	6 ... 1 500 m³/h
FLK 0180	3"	DN 80	8 ... 2 500 m³/h

Les valeurs sont données aux conditions standard Ps=0,1 MPa(a) et Ts=20 °C, fluide: air

Données techniques série FLK		
Précision	1,5% de la lecture + 0,3% pleine échelle	
Gaz à mesurer	-30 ... +140 °C, Humidité relative < 90%	
Répétabilité	0,25% de la lecture	
Échantillonnage	>10 échantillons par seconde	
Conditions de référence	Réglable par l'utilisateur. En standard: Ps=0,1 MPa & Ts=20 °C	
Température de service	-30 °C ... +140 °C (Fluide) -30 °C ... +70 °C (Boîtier) -10 °C ... +50 °C (Boîtier avec afficheur)	
Pression de service	Tous modèles : 0 ... 1,6 MPa En option : 0...4.0 MPa	
Sortie Analogiques	Signal : Échelle : Charge maxi:	4 ... 20 mA, isolée 0 ... débit maxi. 250R
Sortie à impulsion	Signal : Échelle:	Sortie isolée, normalement ouverte, max 30 VDC, 20 mA 1 impulsion par unité
Modbus/RTU	RS 485 isolé avec protocole Modbus/RTU	
Alimentation	12...30 VDC / 200 mA	
Matière exposée à l'humidité	Acier inoxydable 1.4404 (316L)	
Alimentation	15...30 VCC - 200 mA	

OPTION : Redresseur d'écoulement (Modèles filetés uniquement)
Evite les sections de tuyauteries rectilignes en amont du débitmètre

Ref.	a	b (mm)	c (mm)
MAC1620	1" ¼"	45	92
MAC1630	1 ½"	54	92
MAC1640	2"	68	105
MAC1650	2 ½"	80	128
MAC1660	3"	95	142

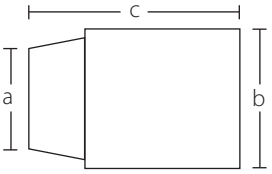

Débitmètres en ligne FLK - Raccords filetés

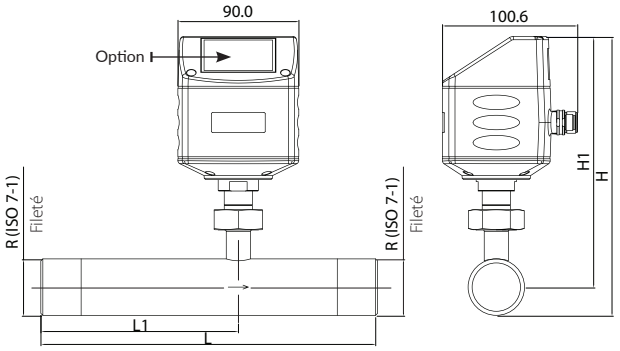

Diamètre tube pouces / DN	L Long. (mm)	L1 Long. (mm)	H Hauteur (mm)	H1 Centre tube au sommet (mm)	R Filetage
½" (DN15)	300	210	197.4	186.7	½"
¾" (DN20)	475	275	200.2	186.7	¾"
1" (DN25)	475	275	203.6	186.7	1"
1¼" (DN32)	475	275	207.9	186.7	1 ¼"
1½" (DN40)	475	275	210.9	186.7	1 ½"
2" (DN50)	475	275	216.9	186.7	2"
2½"(DN65)	475	275	232.7	194.6	2½"
3" (DN 80)	475	275	245.5	201.0	3"

Débitmètres en ligne FLK - Raccordement à brides

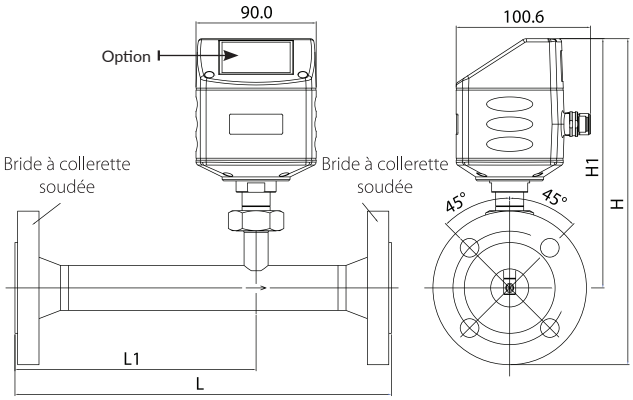

Diamètre tube pouces / DN	L Long. (mm)	L1 Long. (mm)	H Hauteur (mm)	H1 Centre tube au sommet (mm)
½"(DN15)	300	210	234.2	186.7
¾"(DN20)	475	275	239.2	186.7
1"(DN25)	475	275	244.2	186.7
1 ¼" (DN32)	475	275	256.5	186.7
1 ½" (DN40)	475	275	261.7	186.7
2" (DN50)	475	275	269.2	186.7
2 ½" (DN65)	475	275	287.1	194.6
3" (DN80)	475	275	301.0	201.0

Une longueur de tuyauterie rectiligne et sans accessoire, est nécessaire en amont et en aval des débitmètres afin d'obtenir un écoulement laminaire du gaz à mesurer. Ces longueurs dépendent de la configuration existante (coudes, réductions, vannes, etc...). Veuillez vous reporter au manuel d'installation ou contactez nos services pour connaitre les dimensions requises selon votre configuration.